OXYWAY

Redukční ventil

Návod k použití od výrobního čísla 1810000

1 Úvod ... 4
1.1 Určený účel ... 4
1.2 Funkce ... 4
1.3 Kvalifikace provozovatele a uživatele ... 4
1.4 Kontraindikace ... 4
1.5 Vedlejší účinky ... 4
2 Bezpečnost ... 5
2.1 Bezpečnostní informace ... 5
2.2 Všeobecné pokyny ... 6
2.3 Výstražná upozornění v tomto dokumentu ... 6
3 Popis ... 8
3.1 Přehled ... 8
3.2 Označení na výrobku ... 10
4 Příprava a obsluha ... 11
4.1 Instalace redukčního ventilu ... 11
4.2 Odpojení redukčního ventilu ... 12
4.3 Použití redukčního ventilu ... 14
4.4 Nastavení inhalačního průtoku ... 15
5 Hygienická příprava ... 17
5.1 Všeobecné pokyny ... 17
5.1 Interval ... 17
5.2 Hygienická příprava redukčního ventilu ... 17
6 Kontrola funkce ... 19
6.1 Intervaly ... 19
6.2 Provedení kontroly funkce ... 19
6.3 Odstranění netěsností ... 20
7 Poruchy ... 22
8 Údržba ... 23
8.1 Všeobecné pokyny ... 23
8.2 Intervaly ... 23
8.3 Zaslání přístroje ... 23
8.4 Výměna jednorázového filtru ... 24
8.5 Výměna těsnícího kroužku ... 25
9 Skladování ... 26
9.1 Všeobecné pokyny ... 26
9.2 Skladování přístroje ... 26
10 Likvidace ... 27
11 Technické údaje ... 28
12 Obsah dodávky ... 30
12.1 Standardní produkt ... 30
12.2 Příslušenství a náhradní díly ... 30
13 Příloha ... 31
13.1 Záruka ... 31
13.2 Prohlášení o shodě ... 31

1 Úvod

1.1 Určený účel

Redukční ventily jsou určeny pro dodávání medicinálního kyslíku v redukovaném tlaku různým zdravotnickým a terapeutickým přístrojům a dodávání kyslíku pacientovi prostřednictvím aplikačních systémů (např. nosní kanyly, masky, zvlhčovače). Redukční ventily jsou určeny pro připojení k vysokotlakým tlakovým lahvím (až do tlaku v lahvi 20 000 kPa = 200 bar).

Redukční ventily nejsou určeny pro pohon chirurgických nástrojů.

1.2 Funkce

Kyslík z kyslíkové láhve vstupuje do redukčního ventilu přes šroubové spojení a dva filtry.
Když je lahvový ventil otevřen, lze na ukazateli odečíst tlak v láhvi.
V závislosti na typu přístroje je tlak z láhve v redukčním ventilu snížen na hodnotu mezi 0,5 bar a max. 6 bar.
Všechny redukční ventily jsou chráněny před nadměrným tlakem pomocí bezpečnostního ventilu.

1.3 Kvalifikace provozovatele a uživatele

Jako provozovatel nebo uživatel musíte být podrobně seznámeni s obsluhou tohoto zdravotnického prostředku. Dodržujte zákonné požadavky týkající se provozu a použití (v Německu obzvláště směrnice pro majitele/provozovatele zdravotnických prostředků (MPBetriebV)).
Všeobecné doporučení: nechte se osobou autorizovanou společností WEINMANN Emergency odborně seznámit se správnou manipulací, použitím a provozem tohoto zdravotnického prostředku.

1.4 Kontraindikace

Nejsou žádné kontraindikace.

1.5 Vedlejší účinky

Ohledně vedlejších účincích, které se mohou vyskytnout během vdechování lékařského kyslíku, se poraďte se svým lékařem nebo lékárníkem a přečtěte si část s názvem „medicinální kyslík“ v přiložené poznámce k použití.

2 Bezpečnost

2.1 Bezpečnostní informace

Pozorně si pročtěte tento návod k použití. Je součástí popsaných přístrojů a musí být kdykoli k dispozici.
Přístroj používejte výhradně k popsanému účelu použití (viz „1.1 Určený účel“, strana 4).
Pro svou vlastní bezpečnost i pro bezpečnost Vašich pacientů a podle požadavků směrnice 93/42/EHS dodržujte následující bezpečnostní pokyny.

2.1.1 Zacházení s přístrojem

Varování
Nebezpečí poranění v důsledku tlakových rázů!
Tlakové rázy mohou způsobit spontánní vznícení redukčního ventilu, což může mít za následek poranění pacienta, uživatele nebo okolostojících.

- Ventil tlakové lahve otevírat pomalu.
- Pokud je to možné, nastavit po použití inhalační průtok na 0.

Nebezpečí poranění v důsledku nekontrolovaného úniku kyslíku!
Ne všechny výstupy jsou vybaveny zpětným ventilem, který by uzavřel tlakový výstup automaticky po odpojení tlakové lahve (tlakový výstup) nebo inhalačního příslušenství (inhalační výstup). Ve výsledku může kyslík nekontrolovaně uniknout a zvýšit obsah kyslíku v bezprostředním okolí. V případě nedostatečného větrání může dojít k požáru s následkem poranění pacienta, uživatele a okolostojících.

- Při výměně přístroje zavřít ventil tlakové lahve.
- Odvzdušnit systém.

Nebezpečí poranění v důsledku nedostatečného napájení kyslíkem!
V případech, kdy je potřeba kyslíku vyšší než 90 l/min a je v provozu současně tlakový i inhalační výstup, existuje riziko nedostatečného přívodu kyslíku, což vede k ohrožení pacienta.

- Nepoužívat najednou tlakový i inhalační výstup.

Poznámka
Otáčením ukazatele (pouze Fix a Fast) pod tlakem se zkracuje předpokládaná životnost funkce otočného ukazatele.
Otáčení ukazatele, když je systém pod tlakem, může způsobit známky opotřebení zařízení.

- Aby byla prodloužena životnost funkce ukazatele, neotáčet s ním, pokud je systém pod tlakem.

2.1.2 Bezpečná manipulace s kyslíkem

Varování
Nebezpečí poranění v důsledku použití kyslíku v kombinaci s hořlavými látkami!
Kyslík v kombinaci s hořlavými látkami může vést ke spontánním výbuchům. V případě nedostatečného větrání se může kyslík v okolí (např. ošacení, vlasy, ložní prádlo) hromadit a může vést k požárům, a tím k poranění pacienta, uživatele a okolostojících osob.

- Nekouřit.
- Nepoužívat otevřený oheň.
- Zajistit dostatečné větrání.
- Udržovat přístroj a šroubové spoje, aby byly bez oleje a tuku.
- Neponořovat přístroj do desinfekčního ani jiného čistícího roztoku.
- Umýt ruce před manipulací s kyslíkem.
- Nemířit výstupem z tlakové lahve na sebe ani na nikoho jiného.

Nebezpečí poranění vysoce stlačeným kyslíkem!
V kombinaci s vysoce stlačeným kyslíkem mohou uhlovodíkové sloučeniny způsobit exploze.

- Umýt ruce před manipulací s redukčním ventilem a tlakovou lahví.
- Nepoužívat oleje, tuky, čistící alkoholy, krémy na ruce nebo náplasti.

Nebezpečí poranění v důsledku unikání kyslíku z poškozených kyslíkových lahví nebo redukčních ventilů!
Z poškozených kyslíkových lahví nebo redukčních ventilů může nekontrolovaně unikat kyslík. To může vést k výbuchům a poranit pacienta, uživatele a okolostojící osoby.

- Všechny šroubové spoje na kyslíkové láhvi a na redukčním ventilu utahovat pouze ručně.
- Zajistit kyslíkovou láhev proti převržení.

2.2 Všeobecné pokyny

- Při použití cizích výrobků může dojít k výpadkům funkce a k omezené způsobilosti pro použití. Mimoto nemohou být splněny požadavky na biokompatibilitu. Pamatujte, že v těchto případech zaniká jakýkoli nárok na záruku a ručení, jestliže se nepoužije ani příslušenství doporučené v návodu k použití, ani originální náhradní díly. Cizí výrobky mohou zvýšit výkon záření nebo snížit odolnost proti rušení.
- Opatření, jako jsou opravy, údržby a opravářské práce, nechávejte provádět výrobcem WEINMANN Emergency nebo jím výslovně autorizovanými odbornými pracovníky.
- Výrobce WEINMANN Emergency garantuje před použitím kompatibilitu přístroje a veškerých komponentů a příslušenství připojených k pacientovi. Modifikace na přístroji nechávejte provádět výhradně u výrobce WEINMANN Emergency nebo u jím výslovně autorizovaných odborných pracovníků. Nepoužívejte žádné díly třetích stran.
- Jakákoli konstrukční změna přístroje může vést k ohrožení pacienta a uživatele, a proto není přípustná.
- Aby se zabránilo infekci nebo bakteriální kontaminaci, dodržujte pokyny v oddílu o hygienické přípravě (viz „5 Hygienická příprava“, strana 17).
- Dodržujte také návody k použití přístroje, součástí a příslušenství.
- Před každým použitím proveďte kontrolu funkce (viz „6 Kontrola funkce“, strana 19).

2.3 Výstražná upozornění v tomto dokumentu

Výstražná upozornění označují informaci relevantní pro bezpečnost.

Výstražná upozornění najdete v postupech činnosti před krokem, který zahrnuje ohrožení osob nebo věcí.

Výstražná upozornění se skládají z:

- výstražného symbolu (piktogram),
- signálního slova pro označení stupně nebezpečí,
- informací o nebezpečí a
- pokynů k zabránění nebezpečí.

Výstražná upozornění se objevují podle stupně ohrožení ve třech stupních nebezpečí:

⚠ NEBEZPEČÍ	**Nebezpečí!** Označuje situaci mimořádně velkého nebezpečí. Jestliže toto upozornění nerespektujete, dochází k vážným nezvratným poškozením zdraví nebo ke smrti.
⚠ VAROVÁNÍ	**Varování!** Označuje situaci mimořádně velkého nebezpečí. Jestliže toto upozornění nerespektujete, může dojít k vážným nezvratným nebo smrtelným poškozením zdraví.
⚠ UPOZORNĚNÍ	**Upozornění!** Označuje nebezpečnou situaci. Jestliže toto upozornění nerespektujete, může dojít k lehkým nebo středním poškozením zdraví.
OZNÁMENÍ	**Oznámení!** Označuje škodlivou situaci. Jestliže toto upozornění nerespektujete, může dojít k věcným škodám.
i	Označuje užitečná upozornění v rámci postupů činnosti.

3. Popis

3.1 Přehled

3.1.1 Fixní redukční ventily (Fix)

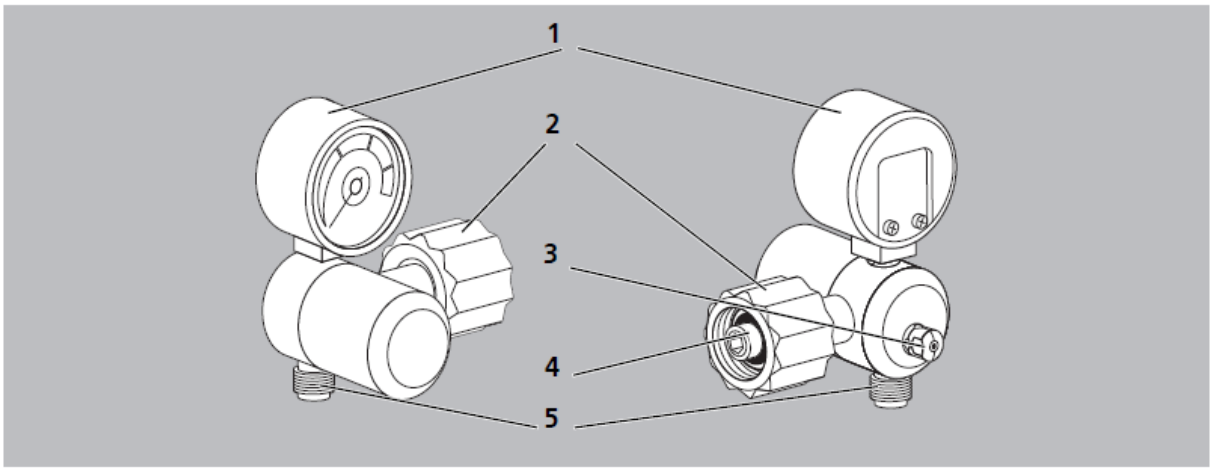

Č.	Označení	Popis
1	Otočný ukazatel obsahu	Zobrazuje tlak v lahvi
2	Připojení s ručním šroubením	Připojuje redukční ventil k tlakové lahvi
3	Bezpečnostní ventil	Chrání před nadměrným vysokým tlakem
4	Jednorázový filtr	Chrání před znečištěním zvnějšku
5	Možné výstupy:	
	• Inhalační výstup (UNF 9/16“)	Spojuje redukční ventil s příslušenstvím (např. nosní kanyly, masky, vložené zvlhčovače)
	• Tlakový výstup (G 3/8)	Spojuje redukční ventil a přístroj

3.1.2 Variabilní redukční ventily (Fine)

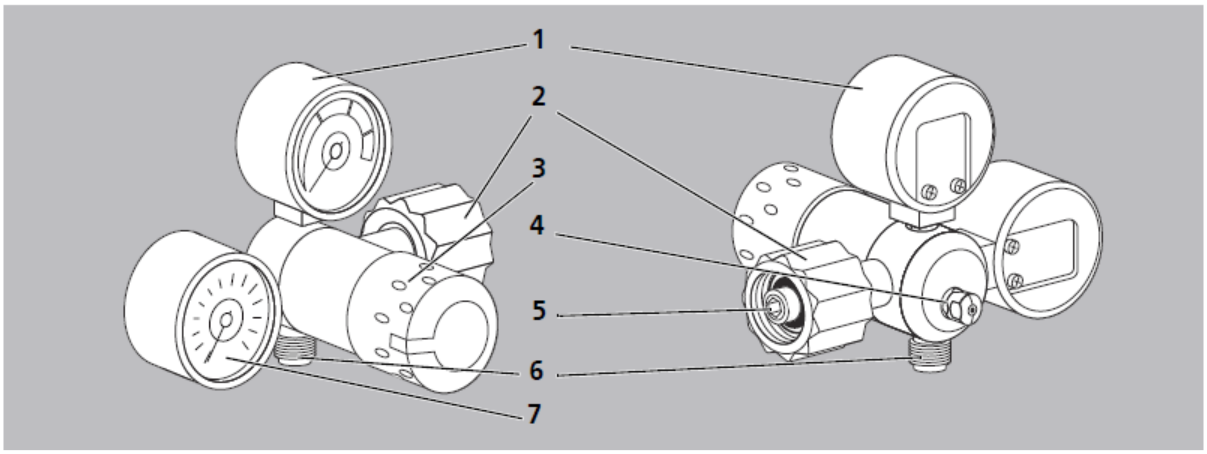

Č.	Označení	Popis
1	Ukazatel obsahu	Zobrazuje tlak v lahvi
2	Připojení s ručním šroubením	Připojuje redukční ventil k tlakové lahvi
3	Regulátor	Používá se k nastavení průtoku
4	Bezpečnostní ventil	Chrání před nadměrným vysokým tlakem
5	Jednorázový filtr	Chrání před znečištěním zvnějšku
6	Inhalační výstup (UNF 9/16“)	Spojuje redukční ventil s příslušenstvím (např. nosní kanyly, masky, vložené zvlhčovače).
7	Ukazatel průtoku	Zobrazuje nastavený inhalační průtok

3.1.3 Vícestupňový redukční ventil

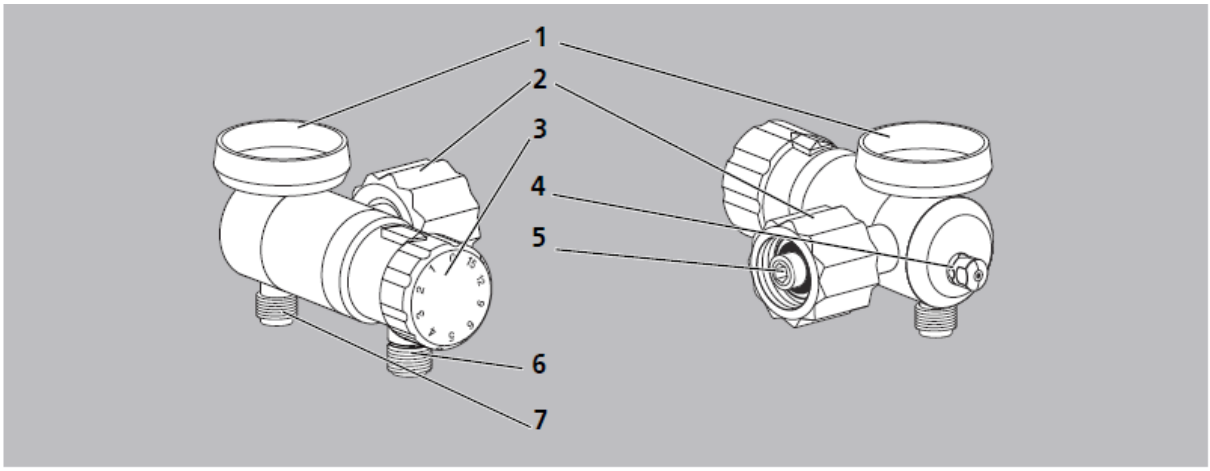

Č.	Označení	Popis
1	Otočný ukazatel obsahu	Zobrazuje tlak v lahvi
2	Připojení s ručním šroubením	Připojuje redukční ventil k tlakové lahvi
3	Regulátor	Používá se k nastavení průtoku
4	Bezpečnostní ventil	Chrání před nadměrným vysokým tlakem
5	Jednorázový filtr	Chrání před znečištěním zvnějšku
6	Inhalační výstup (UNF 9/16“)	Spojuje redukční ventil s příslušenstvím (např. nosní kanyly, masky, vložené zvlhčovače).
7	Tlakový výstup (G 3/8“)	Spojuje redukční ventil a přístroj

3.2 Označení na výrobku

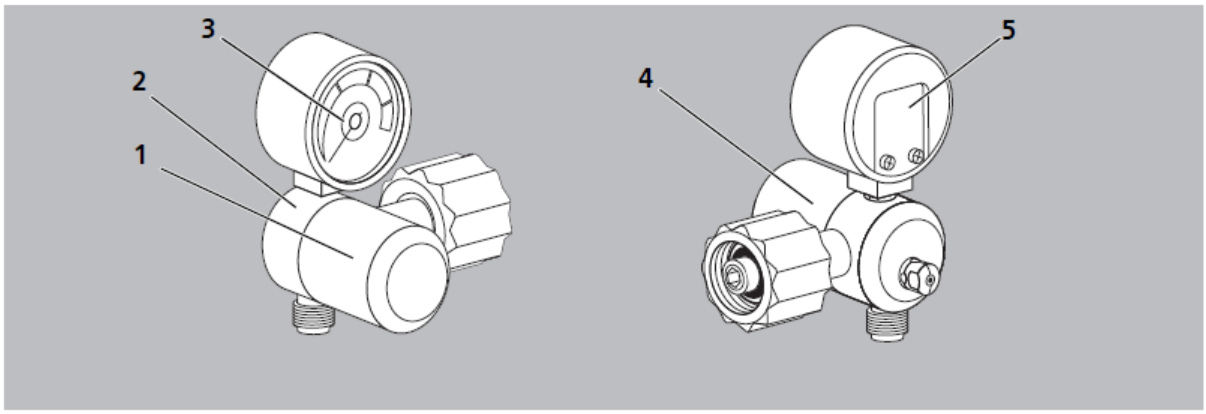

Č.	Symbol	Popis
Štítek přístroje		
1	REF	Číslo výrobku
	SN	Výrobní číslo (vyryté do těla výrobku)
	P1	Maximální přípustný vstupní tlak
	P2	Provozní tlak redukčního ventilu
	Q1	Maximální výdej na inhalačním průtoku
		Řiďte se návodem k použití.
	CE 0197	Označení CE (potvrzuje, že výrobek splňuje platnou evropskou směrnici)
Ostatní označení a symboly		
2	xx l/min	Maximální výdej na tlakovém výstupu
3		Redukční ventil nesmí přijít do styku s hořlavými látkami (olej, alkohol, tuk atd.), jinak při reakci těchto látek s kyslíkem hrozí riziko výbuchu
4		Měňte jednorázový filtr každé 2 roky.
5		Nálepka údržby: označuje, kdy je nutno provést další údržbu

4 Příprava a obsluha

4.1 Instalace redukčního ventilu

⚠ UPOZORNĚNÍ	**Nebezpečí poranění létajícími částečkami prachu!** Při otevření tlakové láhve se mohou prachové částice dostat do očí. ➢ Když otevíráte tlakovou lahev, nemiřte kyslíkovým výstupem na žádnou osobu.

1. Krátce otevřete ventil tlakové lahve, aby se odfoukly částice prachu.

2. Zavřete ventil tlakové lahve.

3. Pomocí bezžmolkové suché či navlhčené utěrky odstraňte ze závitů na přípojení tlakové lahve i redukčního ventilu veškeré nečistoty.

4. Zkontrolujte, zda je jednorázový filtr čistý.

5. V případě, že je jednorázový filtr znečištěn: vyměňte jej (viz „8.4 Výměna jednorázového filtru“, strana 24).

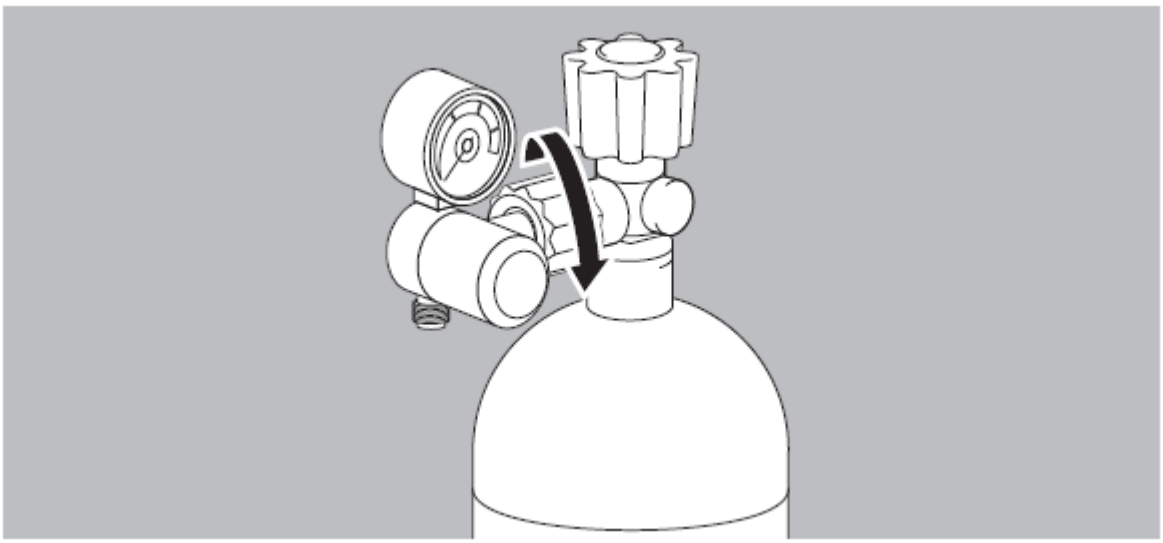

6. Našroubujte připojení s ručním šroubením redukčního ventilu na ventil tlakové lahve.

7. Utáhněte šroubení rukou.

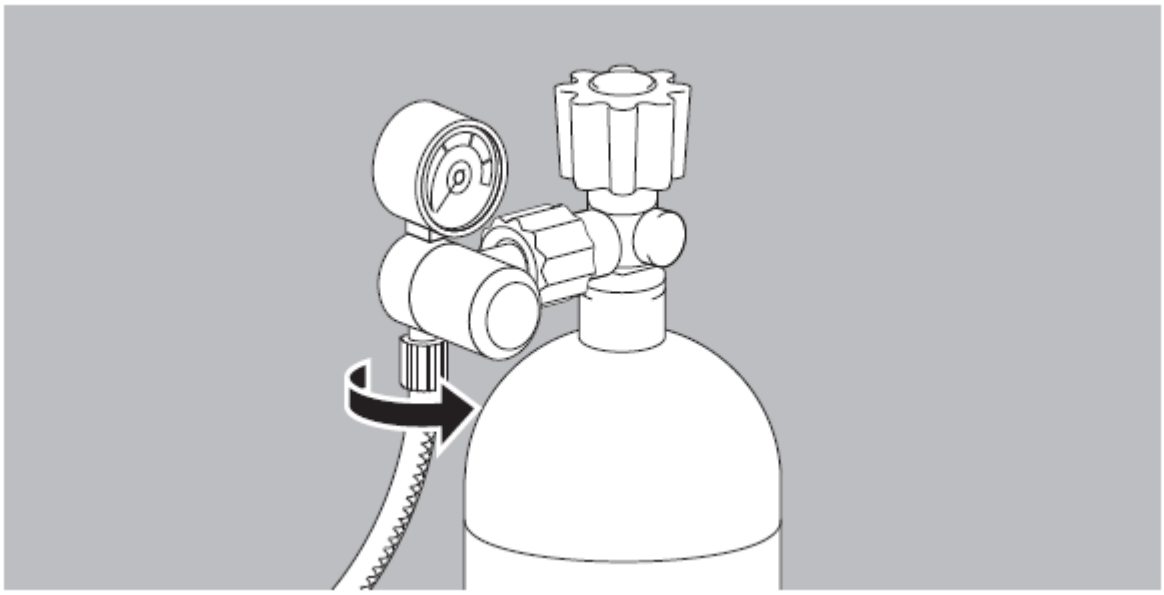

8. Připojte tlakovou hadici ke tlakovému výstupu.

   nebo

   Má-li přístroj inhalační výstup: připojte příslušenství.

9. Natočte ukazatel obsahu tak, aby byl snadno čitelný (Fix a Fast).

10. Proveďte kontrolu funkce (viz „6.2 Provedení kontroly funkce“, strana 19).

Výsledek
Redukční ventil je nainstalovaný.

3.2 Odpojení redukčního ventilu

1. Uzavřete ventil tlakové láhve.

2. Zapněte a opět vypněte připojený přístroj.

   nebo

   Nastavte inhalační průtok, dokud ukazatel obsahu neukáže 0 bar.

   Ze systému je nyní uvolněn tlak.

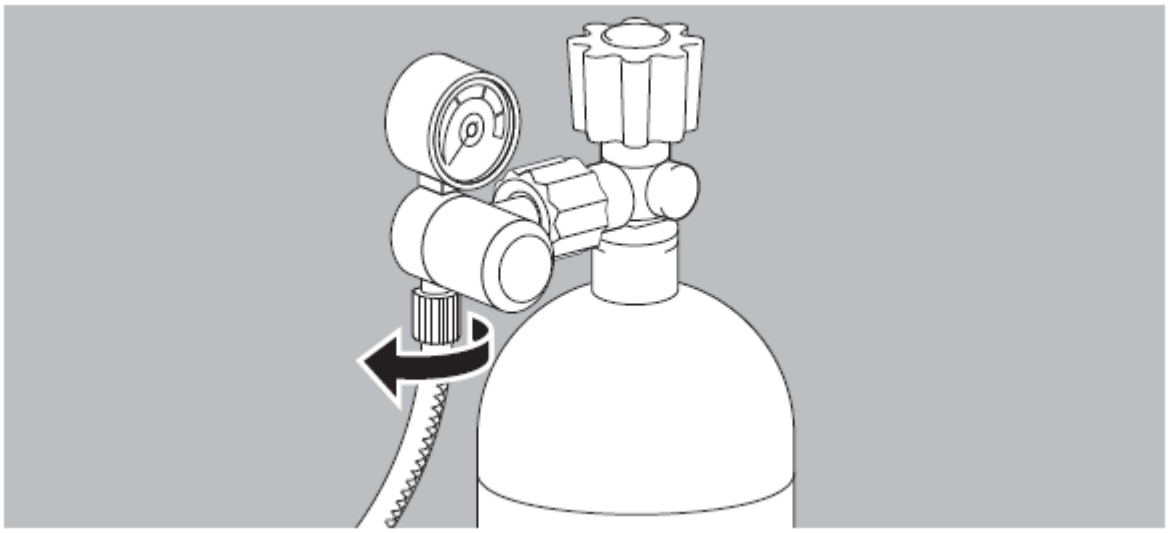

3. Odpojte tlakovou hadici z tlakového výstupu.

   nebo

   Má-li přístroj inhalační výstup: odpojte příslušenství.

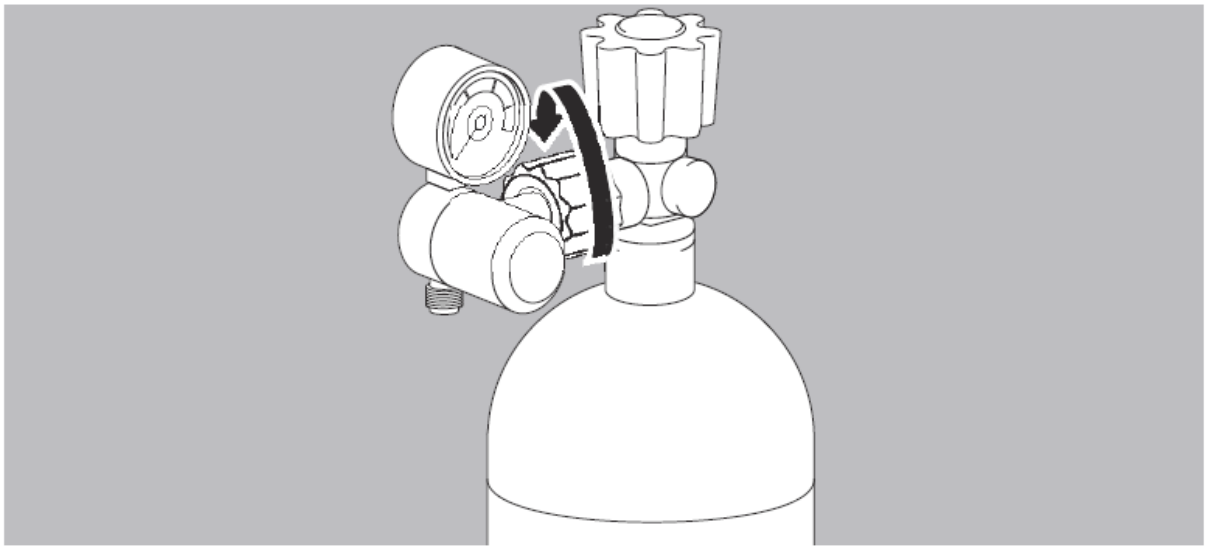

4. Rukou odšroubujte připojení se ručním šroubením od ventilu tlakové lahve.

Výsledek
Redukční ventil je odpojen.

4.3 Použití redukčního ventilu

⚠ VAROVÁNÍ

Nebezpečí poranění v důsledku nedostatečného napájení kyslíkem!
V případech, kdy je potřeba kyslíku vyšší než 90 l/min a je v provozu současně tlakový i inhalační výstup, existuje riziko nedostatečného přívodu kyslíku, což vede k ohrožení pacienta.

- ➢ Nepoužívat najednou tlakový i inhalační výstup.

⚠ VAROVÁNÍ

Nebezpečí poranění v důsledku příliš nízkého přívodního tlaku!
Přívodní tlak dodávaný inhalačním výstupem není dostatečný pro provoz zdravotnických prostředků. To může vést k selhání zdravotnického prostředku a k poranění pacienta.

- ➢ Inhalační výstup nesmí být použit pro napájení zdravotnických prostředků.

Vyžadováno

- Redukční ventil je připojen.
- Na variabilním či vícestupňovým redukčním ventilu nastavte inhalační průtok na **0**.

1. **Pomalu** otočte ventilem tlakové lahve maximálně o jedno otočení ve směru hodinových ručiček.

2. Na ukazateli obsahu zjistěte tlak v tlakové lahvi.

   Kyslík = objem lahve x tlak v lahvi

	Objem lahve	**x Tlak v lahvi**	**= Obsah kyslíku**
Příklad 1	10 l	x 200 bar	= 2 000 l
Příklad 2	10 l	x 100 bar	= 1 000 l

3. Když tlak v lahvi je < 50 bar: vyměňte tlakovou lahev.

4. Nastavte inhalační průtok (viz „4.4 Nastavení inhalačního průtoku“, strana 19).

⚠ VAROVÁNÍ

Nebezpečí poranění v důsledku úniku kyslíku!
Je možné, že i v případě uzavření redukčního ventilu dochází k úniku malého množství kyslíku, což může vést k požáru.

- ➢ Po úkonu zcela zavřete ventil tlakové lahve.

5. Po úkonu: zavřete ventil tlakové lahve.

6. Na variabilním a vícestupňovém redukčním ventilu: nastavte inhalační průtok na **0** (viz „4.4 Nastavení inhalačního průtoku“, strana 15).

4.4 Nastavení inhalačního průtoku

4.4.1 Fixní redukční ventil (Fix)

Inhalační průtok je pevně nastaven a nelze jej měnit.

4.4.2 Variabilní redukční ventil (Fine)

⚠ VAROVÁNÍ

Nebezpečí poranění v důsledku nedostatečného napájení kyslíkem!
V případech relativně dlouhém a nepřerušovaném použití se v důsledku vyprazdňování tlakové lahve postupně snižuje nastavený inhalační průtok. To může vést k ohrožení pacienta.

- Pravidelně kontrolujte inhalační průtok a v případě potřeby jej znovu nastavte.

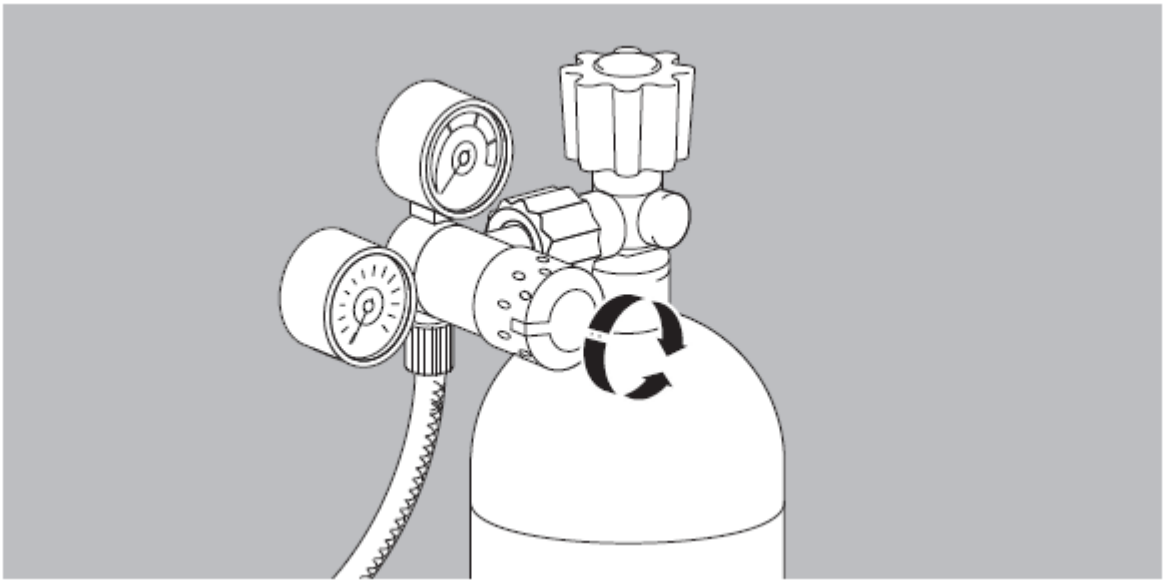

1. Pomocí otočného regulátoru nastavte požadovaný inhalační průtok. Ukazatel průtoku zobrazuje nastavenou hodnotu.

2. Sledujte inhalační průtok.

3. Je-li nezbytné: inhalační průtok znovu nastavte.

Výsledek
Inhalační průtok je nastaven.

4.4.3 Vícestupňový redukční ventil (Fast)

⚠ VAROVÁNÍ	**Nebezpečí poranění v důsledku nedostatečného napájení kyslíkem!** Pokud je otočný regulátor mezi dvěma různými hodnotami, není pacientovi dodáván žádný kyslík. To může vést k ohrožení pacienta. ➢ Pravidelně kontrolujte inhalační průtok a v případě potřeby jej znovu nastavte.

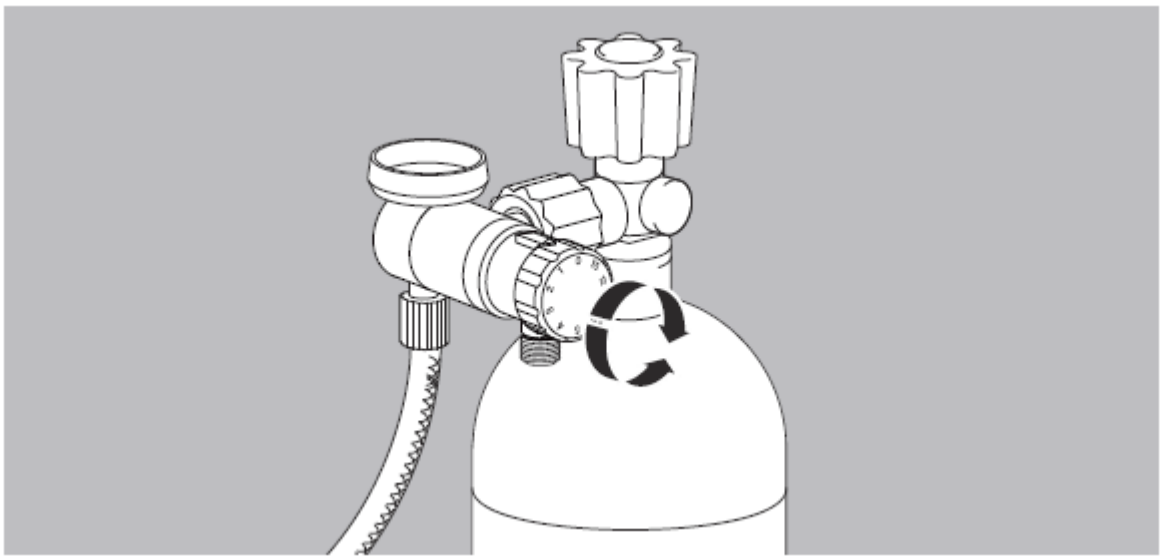

1. Pomocí otočného regulátoru nastavte požadovaný inhalační průtok.
   Přitom se ujistěte, že: otočný regulátor musí řádně zapadnout na nastavované hodnotě.

Výsledek:
Inhalační průtok je nastaven.

5 Hygienická příprava

5.1 Všeobecné pokyny

- **Tento výrobek může obsahovat produkty k jednorázovému použití. Produkty k jednorázovému použití jsou určeny pouze pro jediné použití.** Proto je použijte jen jednou a **nepřipravujte** je znovu. Opakovaná příprava produktů k jednorázovému použití může ohrozit funkčnost a bezpečnost výrobku a vést k nepředvídatelným reakcím v důsledku stárnutí, křehnutí, opotřebení, tepelného zatížení, procesů chemického působení atd.

- Při hygienické přípravě používejte vhodné ochranné prostředky.

- Další pokyny pro hygienickou přípravu a seznam všech použitelných čisticích a dezinfekčních prostředků najdete v brožuře na internetu na adrese www.weinmann-emergency.com.

- Dodržujte návod k použití aplikovaného dezinfekčního prostředku.

- Po každé hygienické přípravě proveďte kontrolu funkce (viz „6.2 Provedení kontroly funkce“, strana 19).

5.2 Intervaly

Díl	Interval	Vykonává
Redukční ventil	Čistěte podle potřeby (např. po použití v prašném prostředí)	Uživatel / provozovatel
	Desinfikujte před každým novým pacientem	

5.3 Hygienická příprava redukčního ventilu

⚠ VAROVÁNÍ

Nebezpečí poranění v důsledku použití desinfekce obsahující alkohol či mazivo!
Desinfekční prostředky obsahující alkohol či mazivo reagují s kyslíkem a tvoří hořlavou směs, což může vést k explozi a poranění uživatele a pacienta.

- ➢ Nepoužívejte desinfekční prostředky obsahující alkohol či mazivo na desinfekci redukčního ventilu.

⚠ VAROVÁNÍ

Nebezpečí poranění v důsledku vniknutí kapaliny!
Kapalina vniklá do redukčního ventilu může způsobit explozi a následně poranění uživatele a pacienta.

- ➢ Neponořujte redukční ventil do kapalin.

Požadavek
Redukční ventil je odpojen (viz „4.2 Odpojení redukčního ventilu“, strana 12).

1. Proveďte hygienickou přípravu redukčního ventilu podle následující tabulky:

Díl	Čistění	Desinfekce	Tepelná desinfekce	Sterilizace
Redukční ventil	Použít bezžmolkový suchý nebo navlhčený hadřík. Použít čistou vodu.	Otření desinfekcí (doporučujeme terralin®)	Nepřípustné	Nepřípustné

2. Nainstalujte redukční ventil (viz „4.1 Instalace redukčního ventilu“, strana 11).

3. Proveďte kontrolu funkce (viz „6.2 Provedení kontroly funkce“, strana 19).

Výsledek
Redukční ventil je hygienicky připraven.

6 Kontrola funkce

6.1 Intervaly

Interval	Kontrola funkce
Po každé výměně tlakové lahve	X
Minimálně každých 6 měsíců (pokud není používán)	X

6.2 Provedení kontroly funkce

Požadavek
Redukční ventil je nainstalován (viz „4.1 Instalace redukčního ventilu“, strana 11).

1. Zkontrolujte redukční ventil z hlediska mechanického poškození.

2. Je-li potřeba: vyměňte redukční ventil.

3. Pokud je k tlakovému výstupu připojen zdravotnický prostředek: vypněte zdravotnický prostředek.

4. Je-li je možné: nastavte inhalační průtok na **0**.

5. Zkontrolujte šroubová spojení a připojení hadic z hlediska řádného připojení.

6. Je-li potřeba: utáhněte rukou šroubová spojení.

7. **Pomalu** otevřete ventil tlakové lahve.

8. Na ukazateli obsahu redukčního ventilu zjistěte tlak v lahvi.

9. Pokud je tlak v tlakové lahvi < 50 bar: vyměňte tlakovou lahev.

10. Zavřete ventil tlakové lahve.

11. Sledujte ručičku ukazatele obsahu po dobu přibližně 1 minuty.

    - Pokud ručička zůstává na místě: je systém bez netěsností.
    - Pokud klesá: je v systému netěsnost.

12. Pokud je v systému netěsnost: odstranění netěsnost (viz „6.3 Odstranění netěsnosti“, strana 20).

13. **Pomalu** otevřete ventil tlakové lahve.

14. Je-li možné: Nastavte redukční ventil na maximální inhalační průtok.

15. Zkontrolujte vystupující inhalační průtok.

16. Pokud je k redukčnímu ventilu připojen zdravotnický prostředek: zapněte zdravotnický prostředek.

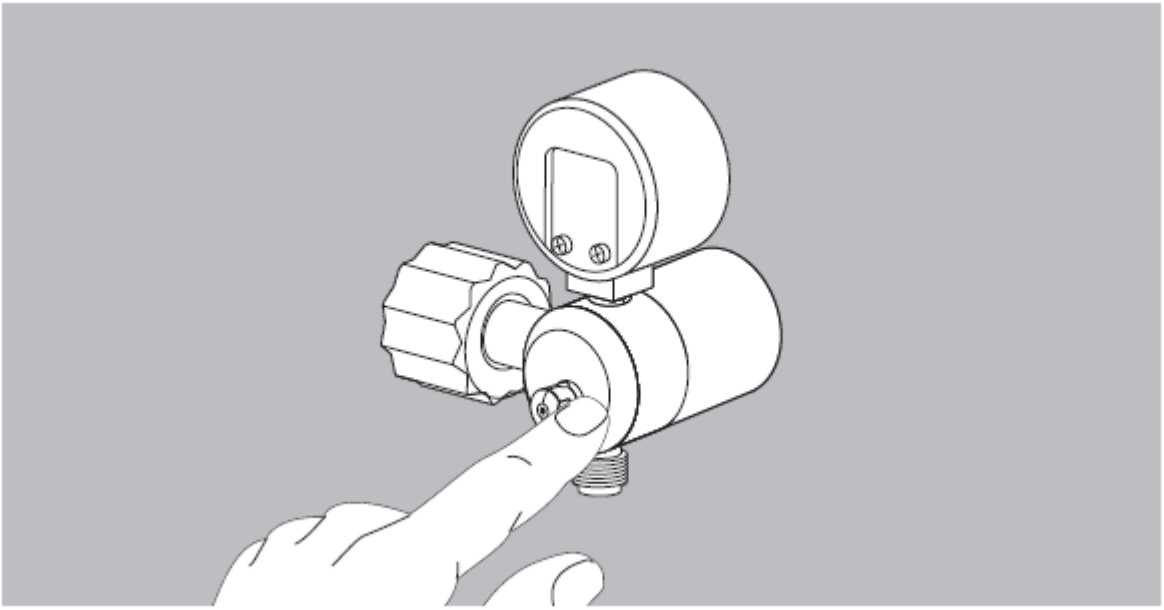

17. Pomocí prstu zkontrolujte, zda kolem bezpečnostního ventilu neuniká kyslík.

    - Pokud kyslík neuniká: bezpečnostní ventil těsní.
    - Pokud kyslík uniká: bezpečnostní ventil netěsní.

18. Pokud bezpečnostní ventil netěsní: nechte redukční ventil opravit.

19. Pokud se během kontroly funkce vyskytne chyba: nepoužívejte redukční ventil.

20. Zavřete ventil kyslíkové lahve.

21. Je-li možné: Nastavte inhalační průtok na **0**, když ukazatel obsahu ukazuje 0 bar.

22. Vypněte zdravotnický prostředek.

Výsledek
Kontrola funkce je kompletní.

6.3 Odstranění netěsností

Požadavek
Redukční ventil je nainstalován (viz „4.1 Instalace redukčního ventilu“, strana 11).

1. Připravte mýdlový roztok z neparfemovaného mýdla.

2. Pomalu otevřete ventil tlakové lahve.

3. Potřete veškerá šroubová spojení mýdlovým roztokem. V případě netěsností se budou tvořit bubliny.

4. Otřete dosucha šroubová spojení pomocí bezžmolkové utěrky.

5. Zavřete ventil kyslíkové lahve.

6. Pokud těsnící kroužek netěsní: vyměňte těsnící kroužek (viz „8.5 Výměna těsnícího kroužku“, strana 25).

7. Pokud je netěsnost na bezpečnostním ventilu: odpojte redukční ventil (viz „4.2 Odpojení redukčního ventilu“, strana 12) a nechte jej opravit.

8. Proveďte znovu kontrolu těsnosti.

Výsledek
Netěsnost je odstraněna.

7 Poruchy a jejich odstranění

Jestliže nemůžete poruchy odstranit ihned s pomocí tabulky, obraťte se na výrobce WEINMANN Emergency nebo na svého specializovaného prodejce, abyste přístroj nechali opravit. Aby bylo zabráněno větším škodám, přístroj dále nepoužívejte.

Porucha	**Příčina**	**Odstranění**
Netěsnost v připojení láhve	Poškozený těsnící kroužek	Vyměňte těsnící kroužek (viz „8.5 Výměna těsnícího kroužku“, strana 25).
Netěsnost v připojení přístroje	Poškozený těsnící kroužek	Zkontrolujte těsnící kroužek v přípojce přístroje a je-li nezbytné, vyměňte jej.
Netěsnost v pojistném ventilu	Nadměrný nárůst tlaku v redukčním ventilu	Nechte redukční ventil opravit.
Ohnutý indikátor, ručička neukazuje na 0, ohnuté přípoje	Mechanické poškození	

8 Údržba

8.1 Všeobecné pokyny

Údržby, bezpečnostně technické kontroly a údržbářská opatření, jako jsou prohlídky a opravářské práce, smí provádět pouze výrobce nebo jím výslovně autorizovaní odborní pracovníci

8.2 Intervaly

Dotčený díl	Interval	Provádí
Redukční ventil	Údržba každých 6 let	Výrobce nebo jím výslovně autorizovaní odborní pracovníci
Jednorázový filtr	Výměna každé 2 roky Okamžitě v případě znečištění	Uživatel / provozovatel (viz „8.4 Výměna jednorázového filtru“, strana 24)

8.3 Zaslání přístroje

⚠ VAROVÁNÍ

Nebezpečí infekce při údržbářských činnostech v důsledku kontaminovaných dílů!
Přístroj, komponenty a příslušenství mohou být kontaminované a při údržbářských činnostech infikovat odborné pracovníky bakteriemi nebo viry.

- Přístroj, komponenty a příslušenství vyčistěte a vydezinfikujte.
- Potenciálně kontaminované díly neposílejte.

1. Odpojte komponenty a příslušenství.

2. Přístroj, komponenty a příslušenství vyčistěte a vydezinfikujte (viz „5.3 Hygienická příprava přístroje“, strana 17).

3. Přístroj a, je-li to zapotřebí, komponenty a příslušenství zašlete společnosti WEINMANN Emergency nebo odborným pracovníkům výslovně autorizovaným společností WEINMANN Emergency.

i

Jestliže zašlete zjevně kontaminované díly, budou tyto díly na Vaše náklady zlikvidovány společností WEINMANN Emergency nebo odbornými pracovníky autorizovanými společností WEINMANN Emergency.

8.4 Výměna jednorázového filtru

Požadavek

- Redukční ventil je odpojen (viz „4.2 Odpojení redukčního ventilu“, strana 15).
- Důkladně si umyjte ruce.
- Imbusový klíč (5 mm) musí být čistý, suchý a nemastný.

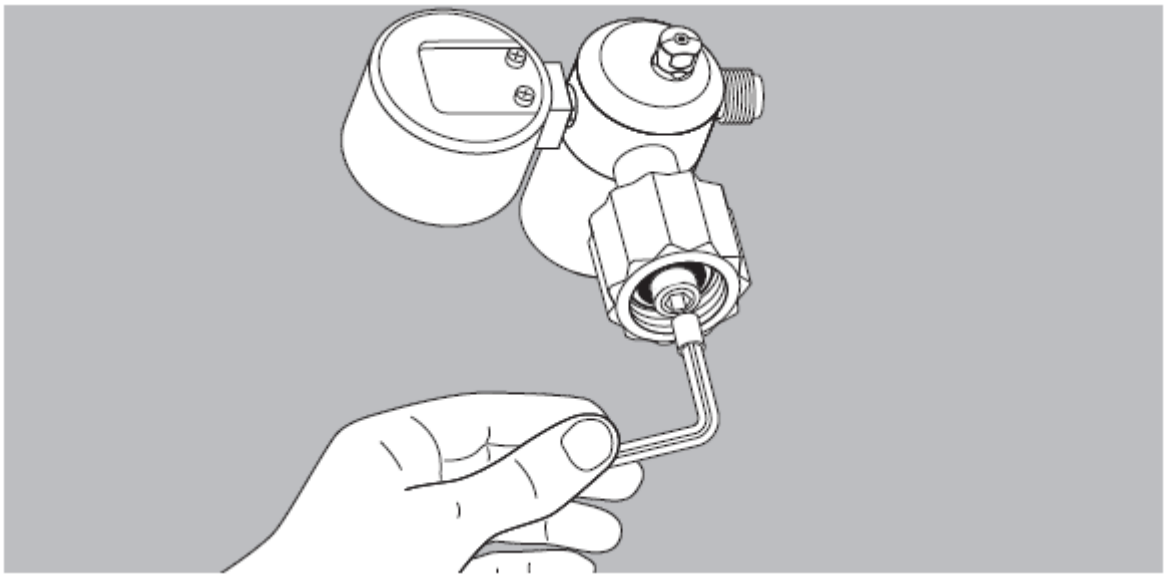

1. Aby se do připojení s ručním šroubením redukčního ventilu nedostaly částice prachu, držte jej směrem dolů.
2. Vyšroubujte jednorázový filtr.
3. Vložte nový jednorázový filtr.
4. Lehce jednorázový filtr utáhněte.

Výsledek
Jednorázový filtr je vyměněn.

8.5 Výměna těsnícího kroužku

Požadavek

- Redukční ventil je odpojen (viz „4.2 Odpojení redukčního ventilu“, strana 12).
- Důkladně si umyjte ruce.
- Malý šroubovák musí být čistý, suchý a nemastný.

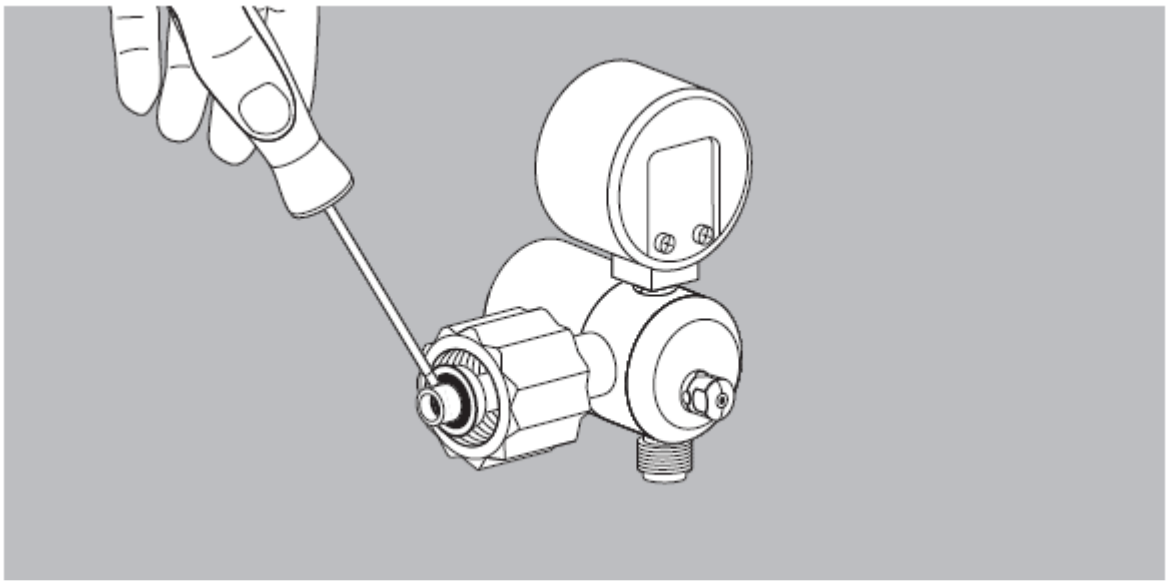

1. Pomocí šroubováku jemně vyjměte těsnící kroužek.

2. Je-li nezbytné: vyčistěte žlábek bezžmolkovým suchým nebo navlhčeným hadříkem.

3. Je-li nezbytné: odstraňte zbylou vlhkost pomocí suchého bezžmolkového hadříku.

4. Jemně a bez použití jakýchkoli nástrojů nasaďte nový těsnící kroužek do rýhy v připojení redukčního ventilu.

Výsledek
Těsnící kroužek je vyměněn.

9 Skladování

9.1 Všeobecné pokyny

Skladujte přístroj za předepsaných podmínek prostředí (viz „11 Technické údaje přístroje“, strana 28).

9.2 Skladování přístroje

1. Vyčistěte a vydesinfikujte přístroj (viz „5.3 Hygienická příprava přístroje“, strana 17).
2. Skladujte přístroj na suchém místě.
3. Dodržujte intervaly údržby (viz „8.2 Intervaly“, strana 23).

10 Likvidace

Nelikvidujte redukční ventil s komunálním odpadem. Pro zajištění odborné likvidace redukčního ventilu se obraťte na schválený certifikovaný podnik. Jeho adresu zjistíte dotazem u vaší osoby pověřené ochranou životního prostředí nebo u vaší městské správy. Obal přístroje (lepenkový karton a vložky) lze zlikvidovat jako odpadní papír.

10 Technické údaje

Název	**OXYWAY Fix I**	**OXYWAY Fix III**	**OXYWAY Fix III Rychlospojka**	**OXYWAY Fine I**	**OXYWAY Fast I**	**OXYWAY Fast II**	**OXYWAY Fast II rychlospojka**	**OXYWAY Fast III**
Model	**30100**	**30300**	**30400**	**30500**	**30800**	**30850**	**30850**	**30600**
Rozměry (Š x V x H) v mm*	63 x 64 x 71	63 x 64 x 71	63 x 109 x 71	115 x 96 x 99	63 x 64 x 108	63 x 64 x 108	63 x 109 x 108	63 x 64 x 108
Vysokotlaké připojení s ručním šroubením	Závit specifický pro danou zemi							
Hmotnost v g	500	500	590	730	610	650	740	610
Počáteční tlak P1 při 15°C	200 až 10							
Nominální výstupní tlak P2 na inhalačním výstupu v barech Výstup: UNF 9/16“	max. 5,5	-	-	0,5 až 6,2	max. 5,5			
Nominální výstupní tlak P2 na tlakovém výstupu v barech Výstup: G3/8“	-	4,5		-		4,5		-
Vstupní tlak P1 v barech	200							
Výstupní tlak P4 v barech při 200 barů	4,9 ± 0,5			7 ± 1	4,9 ± 0,5			
Inhalační průtok na inhalačním výstupu v l/min	4 ± 0,8	-	-	3 až 15	1 ± 0,30 2 ± 0,40 3 ± 0,45 4 ± 0,60 5 ± 1,00 6 ± 1,20 9 ± 1,80 12 ± 2,40 15 ± 3,00	1 ± 0,30 2 ± 0,40 3 ± 0,45 4 ± 0,60 5 ± 1,00 6 ± 1,20 9 ± 1,80 12 ± 2,40 15 ± 3,00	1 ± 0,30 2 ± 0,40 3 ± 0,45 4 ± 0,60 5 ± 1,00 6 ± 1,20 9 ± 1,80 12 ± 2,40 15 ± 3,00	0,5 ± 0,15 1 ± 0,30 1,5 ± 0,45 2 ± 0,40 2,5 ± 0,50 3 ± 0,60 4 ± 0,80 5 ± 1,00 6 ± 1,20

Název	**OXYWAY Fix I**	**OXYWAY Fix III**	**OXYWAY Fix III Rychlospojka**	**OXYWAY Fine I**	**OXYWAY Fast I**	**OXYWAY Fast II**	**OXYWAY Fast II rychlospojka**	**OXYWAY Fast III**
Průtok na tlakovém výstupu v l/min při vstupním tlaku 20 bar	-	min. 100	DIN min. 90 AGA min. 90 Bajonet min. 90	-	-	min. 100	DIN min. 90 AGA min. 90 Bajonet min. 90	-
Průtok na tlakovém výstupu v l/min při vstupním tlaku 200 bar	-	min. 90 max. 220	DIN min. 150; max- 180 AGA min. 150; max. 180 Bajonet min. 120; max. 150	-	-	min. 190 max. 220	DIN min. 150; max- 180 AGA min. 150; max. 180 Bajonet min. 120; max. 150	-
Otevření pojistného ventilu	7,4 bar			10,4 bar	7,4 bar			
Teplota: - Provozní - Skladovací	-20°C až +60°C -20°C až +70°C							
Třída produktu dle 93/42/EHS	IIb							
Aplikované normy	EN ISO 10524-1 EN 1789							

* Veškeré rozměry a hmotnosti se vztahují k variantě s nejkratším připojovacím ramenem (G ¾ ", 20 mm) a plochým ukazatelem obsahu. Rozměry a hmotnosti se odpovídajícím způsobem liší u modelů se svislým ukazatelem a delším připojovacím ramenem.
Upozornění: Všechny specifikace týkající se inhalačního průtoku platí pro okolní podmínky 15°C a 1013 mbar.
Průtok se úměrně liší o 1 % za každé 3°C změny teploty, tj. zvýšení teploty o 3°C zvyšuje průtok o 1 %.
Průtok reaguje proporcionálně opačným způsobem než tlak vzduchu, tj. 1% zvýšení tlaku vzduchu snižuje průtok o 1 %.

CE 0197 Konstrukční změny vyhrazeny.

12 Obsah dodávky

12.1 Standardní produkt

Díl	Číslo výrobku
Redukční ventil OXYWAY	WM 30101 až WM 33091
Bezpečnostní značka	WM 16211
Návod k použití pro OXYWAY	WM 66581cz
Sada 0-kroužků	WM 1148

12.2 Příslušenství a náhradní díly

Dík	Číslo výrobku
Nosní kanyla pro dospělé, dvojitý lumen, s připojovací hadičkou 2,1 m	WM 1925
Nosní kanyla pro dospělé, dvojitý lumen, s ušními klipy a připojovací hadičkou 2,1 m	WM 1929
Inhalační maska, plastová, s hadičkou	WM 1429
Rozprašovací zvlhčovač	WM 12825
Rozprašovací zvlhčovač, pochromovaný	WM 13790
Jednorázový filtr	WM 31124

Příslušenství, v případě potřeby, může být objednáno samostatně. Aktuální seznam příslušenství je dostupný na internetu www.weinmann-emergency.com nebo u vašeho autorizovaného distributora.

13 Příloha

13.1 Záruka

WEINMANN Emergency poskytuje zákazníkovi u nového originálního výrobku WEINMANN Emergency a náhradního dílu namontovaného firmou WEINMANN Emergency omezenou záruku výrobce podle záručních podmínek platných pro příslušný výrobek a níže uvedených záručních lhůt od data zakoupení. Záruční podmínky lze najít na internetu na adrese www.weinmann-emergency.com. Na přání Vám záruční podmínky také můžeme zaslat.
V případě záruky se obraťte na svého specializovaného prodejce.

Výrobek	**Záruční lhůty**
Přístroje WEINMANN Emergency včetně příslušenství (výjimky viz níže) pro kyslíkovou terapii a urgentní medicínu	2 roky
Spojovací vedení MEDUtriggeru / spojovací vedení čidla FlowCheck / spojovací vedení čidla FlowCheck s MEDUtriggerem	1 rok
Masky včetně příslušenství, akumulátory, baterie (pokud není v technických podkladech uvedeno jinak), snímače, hadicové systémy, čidlo FlowCheck	6 měsíců
Výrobky pro jednorázové použití	Žádná

13.2 Prohlášení o shodě

WEINMANN Emergency Medical Technology GmbH + Co. KG, tímto prohlašuje, že výrobek splňuje příslušná ustanovení směrnice 93/42/EHS týkající se zdravotnických prostředků. Úplný text prohlášení o shodě najdete na adrese: www.weinmann-emergency.com.

Výrobce
WEINMANN Emergency
Medical Technology GmbH + Co. KG
Frohbösestraße 12
22525 Hamburg
Německo
T: +49 40 88 18 96-120
E: customerservice@weinmann-emt.de

Centrum produkce, logistiky a servisu
WEINMANN Emergency
Medical Technology GmbH + Co. KG
Siebenstücken 14
24558 Henstedt-Ulzburg
Německo

CE 0197

WM 66581a 11/2017 CZ